SCHEMAT PISTOLETU GLOCK 17 GEN 3

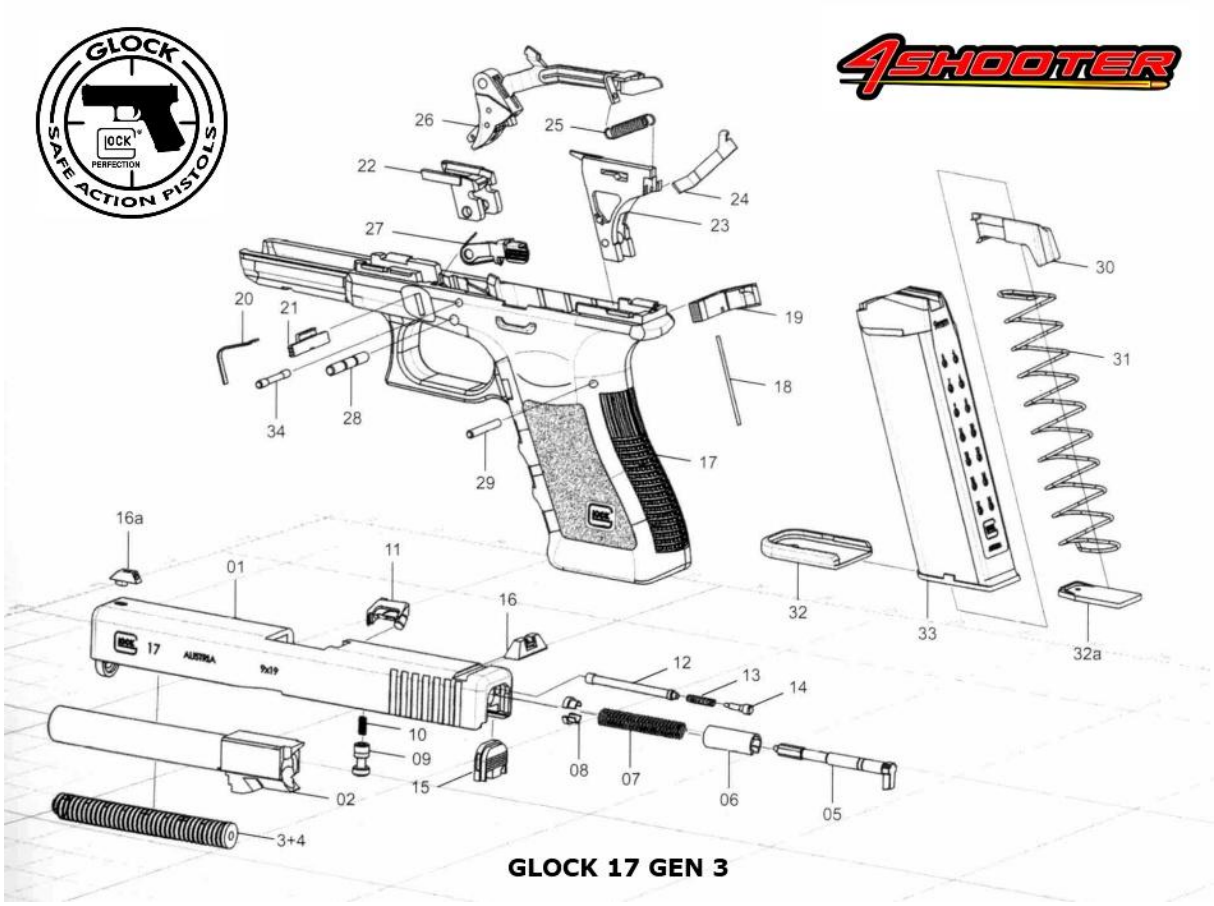

01	Zamek
02	Lufa
03+04	Zespół sprężyny powrotnej
05	Iglica
06	Rozpórka
07	Sprężyna iglicy
08	Kapturki oporowe sprężyny iglicy
09	Zabezpieczenie iglicy
10	Sprężyna zabezpieczenia iglicy
11	Wyciąg
12	Oś wyciągu
13	Sprężyna osi wyciągu
14	Łożysko osi wyciągu
15	Płytka oporowa zamka
16	Szczerbinka
16a	Muszka
18	Sprężyna zatrzasku magazynka
19	Zatrzask magazynka
20	Sprężyna blokady zamka
21	Blokada zamka
22	Blok ryglowy
23	Obsada spustu z wyrzutnikiem
24	Przerywacz
25	Sprężyna spustu
26	Spust z szyną spustu
27	Dźwignia zatrzymania zamka
28	Oś spustu
29	Oś obsady spustu
34	Oś bloku ryglowego